MANUAL DE PROPRIETÁRIO

CV3

[V2025-0702]

Relativo ao manual Kymco disponível à data de 26/01/2023

Índice

1. Introdução 5

2. Segurança 5

4. Acessórios 6

5. Verificações Diárias 7

6. Veículo 9

6.1 Dados técnicos do veículo 9

6.2 Componentes e comandos 10

6.4 Painel de instrumentos e Comutadores 11

6.3 Identificação do veículo 12

6.5 Painel de Instrumentos 13

6.5.1 Descrição dos Instrumentos 13

6.6 Comutadores 17

6.7 Noodoe 19

6.8 Tecnologia KEYLESS 21

6.9 Verificações gerais 22

6.9.1 Óleo do motor 22

6.9.2 Filtro de ar 22

6.9.3 Folgas 23

6.9.4 Pneus e Travões 25

6.9.5 TPMS – Sensor de Pressão de Ar dos Pneus Eletrónico 26

6.9.6 Bateria 29

6.9.7 Caixa de fusíveis 30

7. Manutenção 31

7.1 Tabela de Manutenção 32

8. Cuidados com o Veículo 36

8.1 Sistema de combustível 36

8.2 Períodos de paragem prolongados 36

8.3 Depois de paragens por períodos de paragem prolongados 37

8.4 Limpeza do veículo 37

9. Garantia 39

9.1 Período de garantia 39

9.2 Ativação da garantia 39

9.3 Exclusões de garantia 39

Bem-Vindo!

Parabéns pela preferência na compra da sua Kymco!

Leia atentamente este manual de forma a usufruir de todas as vantagens do seu veículo. Este manual para além de o esclarecer acerca do funcionamento, inspeções e manutenções, apresenta igualmente informações relevantes acerca da sua segurança e de terceiros.

Adicionalmente, os vários conselhos fornecidos neste manual irão ajudá-lo a manter o seu veículo nas melhores condições.

Em caso de dúvida, por favor, não hesite em contactar o seu Concessionário Oficial.

A equipa Kymco deseja-lhe boas viagens. Mas lembre-se que a segurança está sempre em primeiro lugar!

A Kymco é uma marca em constante evolução e desenvolvimento no âmbito da melhor satisfação dos seus clientes por todo o mundo, pelo que é possível encontrar algumas diferenças nos grafismos apresentados neste manual conforme os mercados e desenvolvimento do produto.

Caso necessite de assistência técnica, lembre-se que o seu Concessionário Oficial é quem melhor conhece o seu veículo. Utilize sempre peças e acessórios originais Kymco.

A Kymco reserva o direito de alterar os seus produtos, bem como o manual sempre que for necessário/oportuno.

1. Introdução

A leitura integral e atenta deste manual de proprietário é fundamental para o ajudar a familiarizar-se com todos os comandos do motociclo e conhecer as suas características, capacidades e limitações de modo a proporcionar uma condução em segurança.

O proprietário tem a responsabilidade de preservar as condições de segurança e funcionamento do motociclo.

A utilização e operação segura dependem das habitilitações técnicas de condução e da experiência do condutor.

Antes de iniciar a condução informe-se acerca da legislação em vigor.

2. Segurança

- O condutor deve possuir formação qualificada e possuir todos os requisitos legais em vigor (licença ou licença provisória, matrícula, registos).

- Nunca utilize um veículo sem ter os conhecimentos necessários sobre o mesmo. Contacte o seu concessionário para mais informações acerca das verificações que devem ser frequentemente feitas ao seu veículo.

- Este veículo foi desenhado para um uso exclusivo em estrada, não o use em terrenos fora de estrada.

- Permaneça sempre dentro dos limites de velocidade e nunca viaje mais rápido do que aquilo que as condições da estrada e o trânsito permitem.

- Evite fazer travagens bruscas em pisos molhados ou com gelo uma vez que é extremamente perigoso.

- O período de rodagem do seu veículo é de 1.000 kms de funcionamento, durante os quais deverá ter o cuidado de não colocar carga excessiva. Após esse período de rodagem, aumente gradualmente a velocidade até atingir o máximo permitido. A utilização cuidadosa do motor e dos componentes de desgaste durante este período irá melhorar o desempenho e durabilidade do veículo e seus componentes.

- Assinale sempre as mudanças de direcção e de faixa. Certifique-se de que os outros o conseguem visualizar.

- Seja cuidadoso ao passar por veículos parados uma vez que os ocupantes podem não o ver e abrir a porta do carro repentinamente.

- A posição tanto do condutor como do passageiro é muito importante para o controlo do veículo.

- Durante a viagem, para manter o controlo do veículo, o condutor deve manter ambas as mãos no guiador e ambos os pés nos pousa-pés.

- Nunca transporte um passageiro que não seja capaz de colocar ambos os pés no pousa-pés.

- Nunca sobrecarregue o veículo uma vez que irá perder estabilidade de condução. Se transportar algum tipo de carga, certifique-se de que esta está bem acondicionada e o peso devidamente distribuído.

- Nunca conduza o veículo sob o efeito de álcool, drogas ou medicamentos que provoquem sonolência.

- Utilize sempre capacete, equipamentos de proteção e roupas adequadas e preferencialmente de cores vivas.

3. Equipamentos de proteção

A maioria das mortes por acidentes em motociclos ou ciclomotores são causadas por lesões na cabeça. O uso de capacete é fundamental para prevenir e reduzir essas lesões.

Use sempre um capacete homologado.

Use uma viseira ou óculos apropriados. O vento em contacto com a visão desprotegida pode reduzir a visibilidade e atrasar a perceção de situações de perigo.

O uso de blusão, botas, calças, luvas, etc., é extremamente eficaz na prevenção de lesões corporais.

Nunca use roupas que se possam prender nas manetes, pousa-pés, rodas, corrente de transmissão, etc., evitando assim causar qualquer dano ou acidente.

Vista sempre roupa adequada que proteja as pernas, tornozelos e pés. O motor e o sistema de escape atingem temperaturas altas durante e depois da viagem e podem causar queimaduras.

O passageiro também deverá cumprir estas normas de precaução.

4. Acessórios

A instalação de produtos não originais ou a introdução de outras alterações no veículo, podem invalidar a aplicabilidade de garantia. As mudanças nas carenagens ou nas características operacionais, poderá expô-lo a si e a outros a um sério risco de acidente ou morte. Assim, é responsável por qualquer acidente que possa ocorrer devido às alterações feitas ao veículo.

Nunca instale acessórios que possam comprometer o desempenho do veículo. Antes de utilizar qualquer acessório, certifique-se que estes não reduzem a distância entre o veículo e a estrada ao circular nas

curvas, que não limitam a suspensão, a direção ou o manuseamento de todas as funções do motociclo. Certifique-se ainda de que as luzes e os refletores estejam sempre visíveis.

Acessórios fixos no guiador ou na zona da forqueta podem criar instabilidade devido à má distribuição do peso ou à alteração da aerodinâmica. Ao fixar acessórios no guiador ou na zona da forqueta, lembre-se de que estes têm de ser o mais leves possível.

Acessórios grandes ou volumosos podem comprometer seriamente a estabilidade do veículo pois causam instabilidade na aerodinâmica.

Certos acessórios podem fazer com que o condutor mude a sua posição normal de condução. Uma posição incorreta limitará a liberdade de movimento do condutor assim como a sua capacidade de controlo do veículo. Por esta razão, a fixação deste tipo de acessórios não é aconselhável.

Acessórios eléctricos precisam de especial cuidado ao serem fixados. Se estes acessórios ultrapassarem a capacidade do sistema eléctrico do veículo, poderão causar falhas como a perda das luzes e energia do motor. A utilização de acessórios elétricos pode comprometer a longevidade da bateria do veículo.

Diversas empresas sem qualquer ligação à Kymco produzem peças e acessórios ou oferecem outras modificações que, por não poderem ser devidamente testados pela Kymco, não deverão ser instalados no veículo.

A Kymco não aprova nem recomenda a utilização de acessórios não originais nem a modificação das características originais do veículo, mesmo que vendidos e instalados por um concessionário oficial.

5. Verificações Diárias

Para garantir uma condução segura, bem como a longevidade dos componentes do seu veículo, por favor, verifique regularmente os seguintes itens do seu veículo:

1. Inspeção da direção: Rode o guiador até ao limite para ambos os lados, certificando-se que o curso da direção está totalmente livre e gira de forma natural.
2. Travões: Verifique o nível do óleo, que deverá encontrar-se sempre entre o limite mínimo e o limite máximo indicado.
3. Pneus: Verifique a pressão e a profundidade do rasto.
4. Combustível: certifique-se de que tem combustível no veículo antes de iniciar a condução. ATENÇÃO: Nunca ateste o depósito até ao topo. Devido à legislação em vigor, os vapores de combustível existentes dentro do depósito de combustível não podem ser libertados diretamente para a atmosfera e por isso o veículo está equipado com um sistema de filtragem desses vapores.

Caso esse sistema fique obstruído ou contaminado, poderá resultar num funcionamento irregular da bomba de combustível, e até mesmo resultar em danos no depósito.

5. Luzes: Verifique o bom funcionamento das luzes do veículo.
6. Nível dos lubrificantes: Verifique o nível dos diferentes lubrificantes (óleo de motor, travões,...)
7. Estado dos espelhos: Verificar se os espelhos estão em conformidade.

Sempre que a inspeção evidencie a necessidade de substituição de peças, utilize peças de origem que poderá adquirir através do seu concessionário.

6. Veículo

6.1 Dados técnicos do veículo

MOTOR	
Tipo	2 cilindros, 4 tempos
Cilindrada	550.4 cc
Potência Máxima	37.5 kW @ 7500 rpm
Refrigeração	Líquida
Alimentação	Injeção Eletrónica
Sistema de arranque	ECU
Transmissão	CVT
Vela	NGK CR7E

CHASSIS	
Suspensão (Dianteira / Traseira)	Forqueta telescópica invertida / Braço Oscilante
Travão (Dianteiro / Traseiro)	Duplo Disco / Disco
Pneu (Dianteiro/ Traseiro)	110/70-13 // 160/60-15
Comprimento	2140 mm
Largura	800 mm
Altura	1485 mm
Distância entre eixos	1580 mm
Peso	282 kg
Capacidade depósito	15.5 L
Lotação	Homologada 2 pessoas

6.2 Componentes e comandos

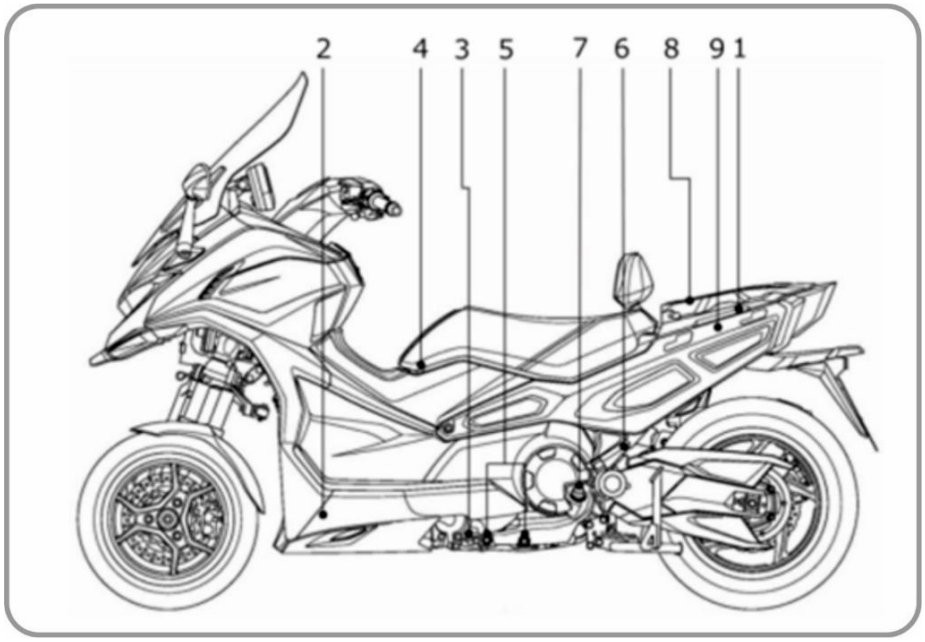

Vista Esquerda

1 - Bateria

2 – Mostrador de Nível de Líquido de Refrigeração

3 – Filtro do Óleo do Motor

4 – Gancho Capacete

5 – Bujão de Drenagem do Óleo do Motor

6 – Pousa Pés Esquerdo

7 – Mostrador do Nível do Óleo

8 – Baú

9 – Apoio Traseiro

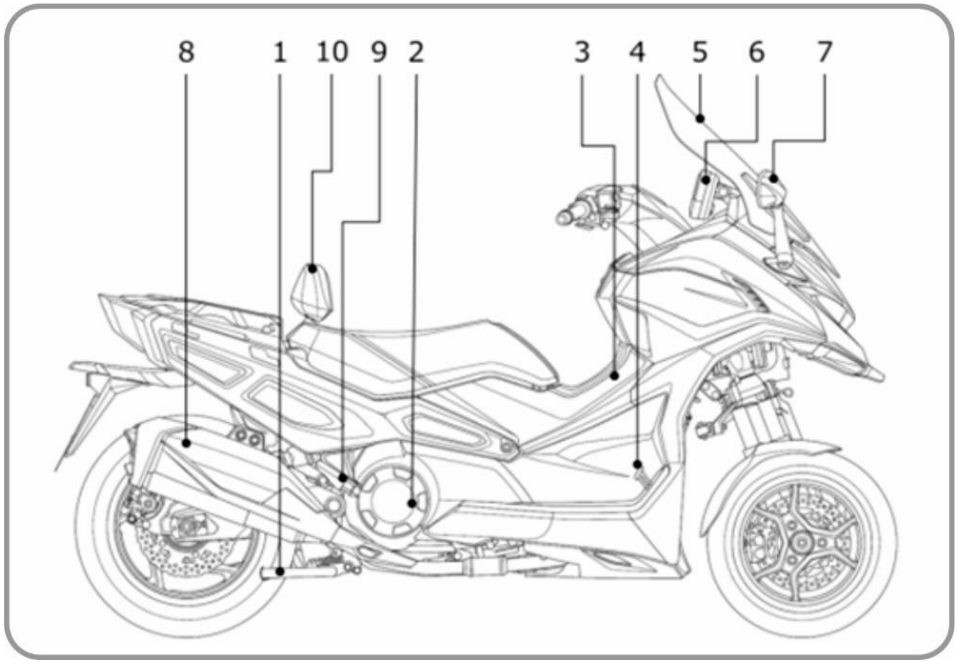

Vista Direita

1 – Descanso Central

2 – Tampa Motor

3 – Filtro do Ar

4 – Travão de Pé

5 – Para-brisas

6 - Quadrante

7 – Espelho Retrovisor

8 - Escape

9 – Pousa-pés Direito

10 – Encosto de Banco

6.4 Painel de instrumentos e Comutadores

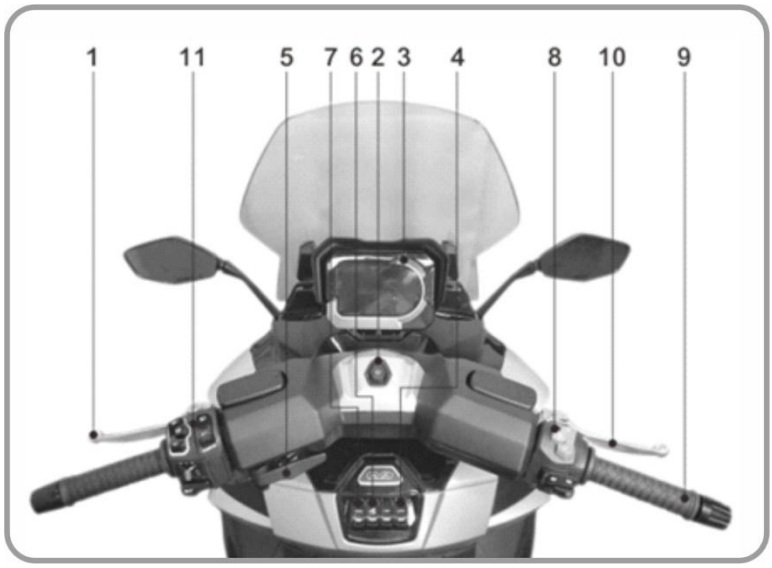

1 – Manete de Travão Traseiro

2 – Interruptor Principal

3 – Noodoe

4 – Interruptor “LOCK”

5 – Alavanca Travão Parque

6 – Interruptor Abertura Banco

7 – Interruptor Seleção Quadrante

8 – Comutador Direito

9 – Punho de Acelerador

10 – Manete Travão Dianteiro

11 – Comutador Esquerdo

6.3 Identificação do veículo

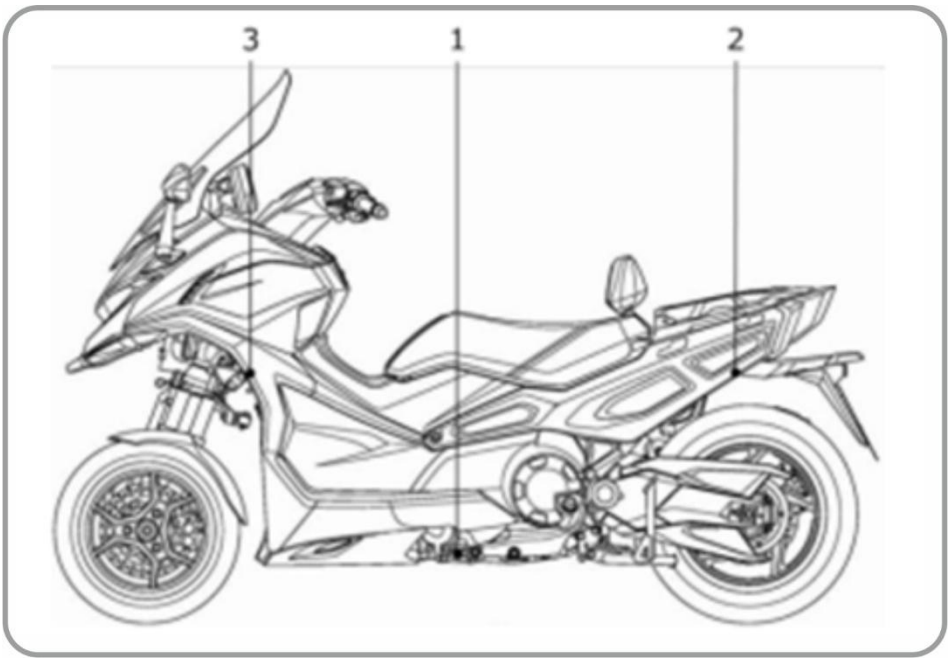

1 – Número de Motor

2 – Número de Identificação do Veículo

3 – Placa de Identificação do Veículo

6.5 Painel de Instrumentos

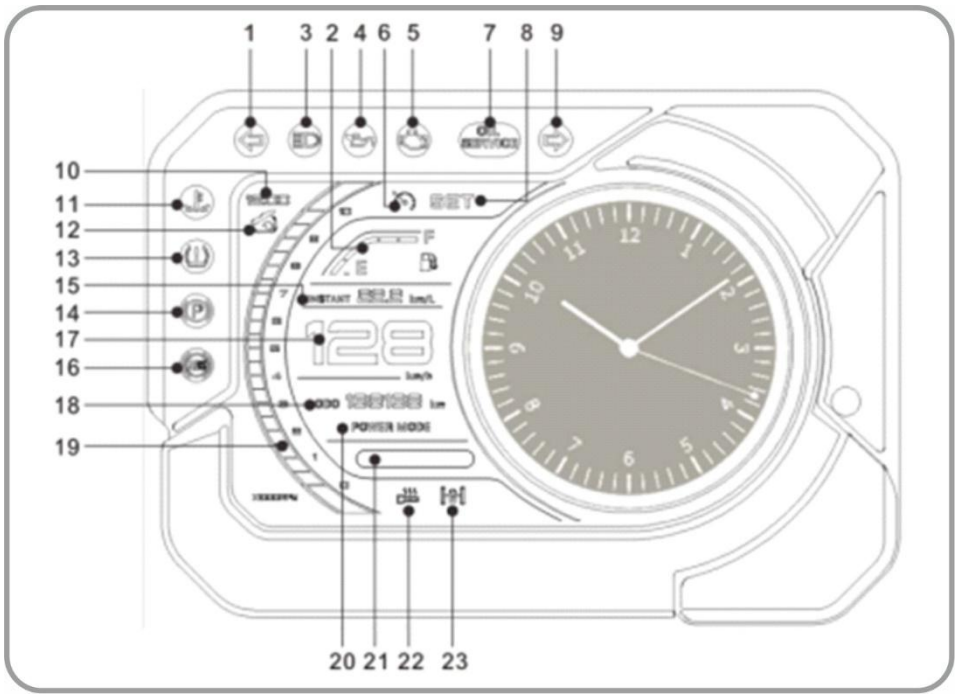

6.5.1 Descrição dos Instrumentos

1. Indicador de Mudança de Direção à Esquerda

Assim que acionar o interruptor de mudança de direção à esquerda, este indicador irá acender

2. Indicador de Nível de Combustível

Indica o nível de combustível no depósito. Abasteça sempre que o indicador esteja próximo do simbolo "E"

3. Indicador de Luzes de Estrada/Máximos

Este indicador irá acender sempre que as luzes de estrada/máximos estiverem ligadas

4. Indicador de Pressão do Óleo

O indicador de pressão do óleo irá ligar quando os circuitos elétricos do veículo estiverem ligados, e desligar quando o motor iniciar. Caso permaneça ligado, a pressão do óleo deverá estar baixa e é necessário deslocar-se ao seu concessionário Kymco de forma a avaliar o veículo

5. Luz de Aviso de Motor

Este indicador permanece aceso sempre que existe alguma falha no veículo. Neste caso deve contactar o seu concessionário para uma avaliação ao motociclo

6. Cruise Control

Acende sempre que o Cruise Control está ativo. Para ativar deve:

a. A velocidade do veículo deve ser superior a 45km/h
b. Pressione o botão de “Cruise Control” (Comutador Direito)
c. Acelere até à velocidade desejada;
d. Pressione o botão “SET” para definir a velocidade desejada.
e. Pode posteriormente utilizar os botões “RES” para aumentar a velocidade definida ou “SET” para diminuir;
f. Para desativar basta acionar o travão e pressionar o botão “Cruise Control”.

7. Indicador “OIL Service”

Sempre que seja necessária uma intervenção relativa ao óleo (a cada 5.000km) ou à correia (20.000km), o indicador “Service” irá ligar. Selecionando o modo OIL ou BELT, poderá desligar o indicador e/ou reiniciar o contador;

8. Botão “SET”

9. Indicador de Mudança de Direção à Direita

Assim que acionar o interruptor de mudança de direção à direita, este indicador irá acender;

10. Relógio

Apresenta as horas e os minutos. O relógio pode ser configurado através da aplicação de gestão do Noodoe, “Kymco Noodoe”;

11. Indicador de Temperatura do Líquido de Refrigeração

Se o indicador estiver próximo do simbolo “H”, a temperatura do líquido de refrigeração será anormal. Nesta situação, deverá parar, desligar o motor e aguardar que o líquido arrefeça antes de adicionar mais e reiniciar o motor. Em seguida deverá deslocar-se ao concessionário Kymco mais próximo para uma inspeção do veículo. Circular com temperatura excessiva pode causar danos irreversiveis no motor do seu veículo

12. Aviso de Banco Aberto

Quando este indicador acende, o banco estará aberto;

13. Indicador de Aviso de Pressão de Pneus

Este indicador irá permanecer intermitente sempre que a pressão dos pneus não esteja correta, piscando mais rapidamente quando a pressão descer rápido, e mais devagar quando a pressão descer lentamente;

14. Indicador de Travão de Parque

Se este indicador ligar, indica que o travão de parque está acionado.

15. Indicador de Consumo Instantâneo

O consumo instantâneo é calculado de acordo com a aceleração do veículo. Esta informação pode ser apresentada em três unidades diferentes: km/L, L/100km e MPG (ajustado através da app "Kymco Noodoe")

16. Indicador de Falha do ABS: Este indicador irá acender sempre que os circuitos elétricos estejam ligados e desligar assim que o veículo inicie marcha. Caso se mantenha ligado, isto indica uma falha no sistema de ABS. Deverá deslocar-se ao seu concessionário Kymco de forma a avaliar o veículo

17. Velocímetro: Indica a velocidade atual do veículo em km/h ou mph (pode alternar entre o sistema métrico ou imperial através da app "Kymco Noodoe")

18. Ódometro: Indica a quilometragem total do veículo

19. Conta-rotações: Indica as rotações do motor em rpm

20. Modo "Power/Rain"

Pressionando o botão "MODE"(no comutador esquerdo) permite definir o modo de condução desejado

21. Indicador de Pressão Atual dos Pneus

Informa a pressão atual dos pneus (Através da app pode escolher entre kg/cm2 – bar – psi);

22. Indicador de Aquecedor de Punhos

Sempre que o aquecedor de punhos estiver ligado, este indicador acende;

23. Indicador de Sistema Anti-Oscilação

Quando o sistema de anti-oscilação é ligado (comutador direito) uma luz branca é acionada no quadrante. Ao pressionar o botão ao lado, irá desligar e a luz indicadora irá piscar.

O quadrante pode ser ajustado em +/- 10 graus. O condutor deverá ajustar de acordo com as suas preferências de condução.

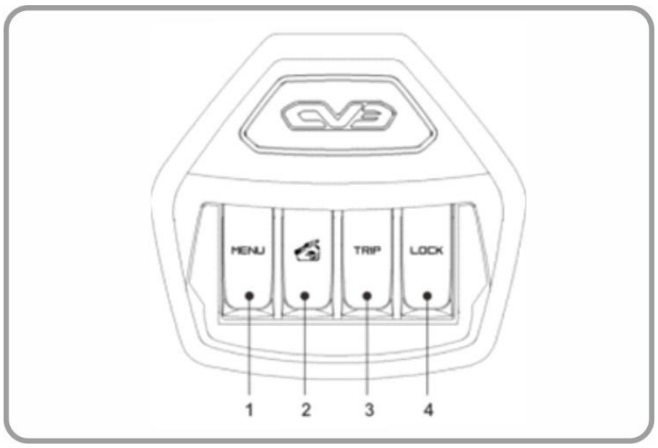

1. Botão de Menu do Quadrante

Altera entre o menu principal e o sub-menu

2. Botão de Abertura do Banco

Abre o banco, expõe o baú

3. Botão TRIP

Permite a escolha entre TRIP A e TRIP B. Para reiniciar a função TRIP deverá:

a. No sub-menu, utilize o botão "BAIXO" no comutador direito para selecionar entre TRIP A ou B;

b. Pressione "O" para aceder ao menu;

c. Após selecionar "TRIP RESET A" o "TRIP RESET B" e pressione novamente "O" para completar.

4. Botão LOCK

Bloqueio de direção. Pressionando este botão, e girando o guiador para a esquerda, o veículo irá emitir dois sinais sonoros curtos indicando o bloqueio/desbloqueio. Em caso de emissão de mais do que dois sinais sonoros é significativo do erro no bloqueio do veículo. Deverá confirmar se está a executar o processo corretamente.

6.6 Comutadores

Comutador esquerdo

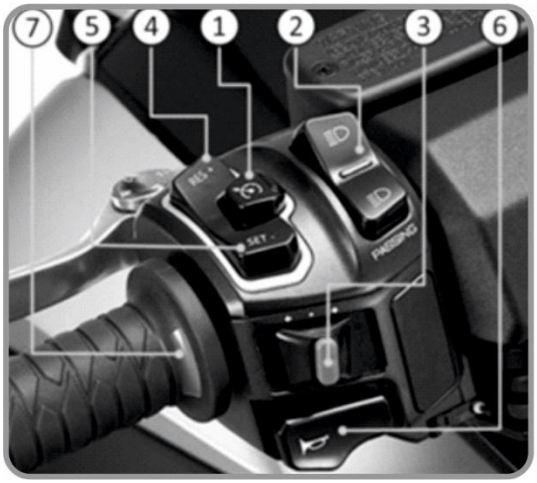

1. Botão de Cruise Control

Pressionando este botão permite ativar o “Cruise Control”

2. Interruptor de Luzes de Estrada e de Cruzamento

Permite escolher entre as luzes de cruzamento, ou médios, e as luzes de estrada, ou máximos.

3. Interruptor de Mudança de Direção

Deslocando para a esquerda aciona o indicador de mudança de direção à esquerda e deslocando para a direita aciona o indicador de mudança de direção à direita. Ao soltar o interruptor, volta a posição inicial, desligando-se.

4. Botão “RES”

Pressionando este botão pode aceder à função de reiniciar e, com o “CRUISE CONTROL” ligado, aumentar a velocidade do veículo

5. Botão “SET”

Permite definir funções e, com o “CRUISE CONTROL” ligado, diminuir a velocidade do veículo

6. Buzina

Pressionando este botão, o veículo emite um sinal sonoro

7. Indicador de Aquecedor de Punhos

8. Botão de Aquecedor de Punhos

Permite aumentar ou diminuir a temperatura do aquecimento

9. Botão “MODE”

Permite escolher o modo “POWER” ou “RAIN”.

Comutador direito

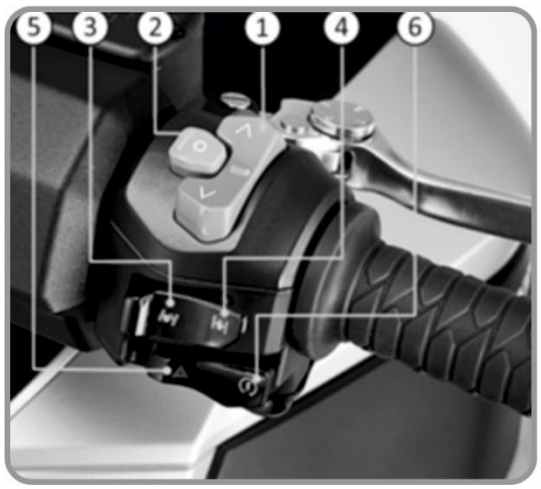

1. Botão "CIMA"/"BAIXO"

Utilize este botão para navegar no Noodoe

2. Botão "O"

Utilize este botão para confirmar ou alterar funções no Noodoe

3. Botão de Anti-Oscilação – Desligado

Pressione este botão para desligar a função Anti-Oscilação

4. Botão de Anti-Oscilação - Ligado

Pressione este botão para ligar a função Anti-Oscilação

5. Interruptor de Luzes de Emergência

Pressionando o botão de luzes de emergência irá accionar as luzes de mudança de direção (Frontais e Traseiras, Esquerdas e Direitas

6. Botão de Ignição Elétrica / START

Pressionando o botão de "Start", com as manetes de travão premidas e o interruptor principal no posição "ON", o motor irá iniciar. Não pressione o botão por mais de 5 segundos, caso o motor não inicie após premir o botão aguarde uns segundos antes de uma nova tentativa. Caso o problema persista, contacte o seu concessionário Kymco

7. Interruptor de Corta Corrente - Desligado

Ao deslocar este interruptor irá permitir que os circuitos elétricos permaneçam ligados e que o motor possa iniciar

8. Interruptor de Corta Corrente – Ligado

Ao deslocar este interruptor irá desligar o motor e não poderá iniciar novamente até voltar à posição inicial.

6.7 Noodoe

Emparelhamento da APP

Para aceder à configuração do “Noodoe” deverá fazer o download da aplicação na APP Store (IOS) ou Google Play (Android).

Após fazer o download da “Kymco Noodoe” correspondente ao seu sistema operativo, deverá emparelhar com o seu veículo:

1. Pressione o botão principal;
2. Na aplicação pressione “Novo Utilizador” ou “Utilizador Existente”;
3. Pressione “O” para entrar no menu de emparelhamento do veículo;
4. Selecione “Dispositivo Bluetooth” na aplicação;
5. Selecione o veículo e proceda ao emparelhamento;
6. Confirme o código no veículo e na aplicação;
7. Pressione “O” no veículo;
8. O emparelhamento está concluído.

Funções

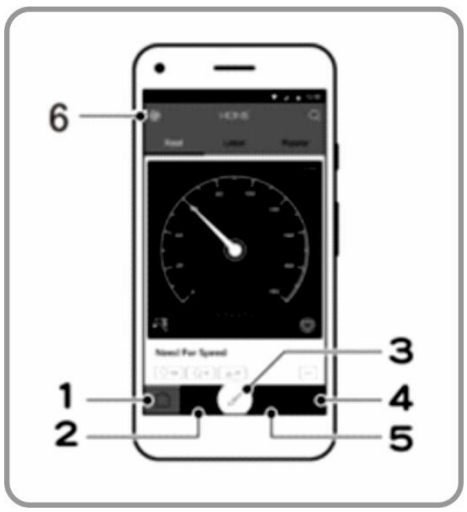

1. Menu Principal

2. Os meus Quadrantes

Neste menu estarão guardados os seus quadrantes favoritos;

3. Modo Criativo

Neste menu poderá personalizar o fundo do mostrador Noodoe no seu veículo. Através do "Modo Criativo" poderá escolher entre os fundos existentes ou desenhar o seu próprio;

4. Meu Perfil

Apresenta os dados relativos à sua conta "Kymco Noodoe" e ao seu perfil de utilizador;

5. Configurações

Permite-lhe configurar as definições da aplicação e do veículo;

6. Encontrar o Meu Veículo

Encontre o seu veículo com a funcionalidade "Find My Scooter". Selecione o ícone de GPS no seu veículo e este irá dizer-lhe o último lugar onde parou. Ao se aproximar a luz do quadrante irá acender permitindo-lhe identificar o seu veículo mais facilmente.

Através do Noodoe, poderá ter acesso ainda às mensagens recebidas enquanto conduz. O quadrante irá apresentar o alerta de mensagem recebida enquanto circula e irá automaticamente apresentar o conteúdo da mensagem assim que parar o veículo.

Utilize o Noodoe para configurar as informações do quadrante do seu veículo, tais como:

- Configurar as horas e minutos do relógio;
- Alterar as unidades de apresentação do consumo instantâneo (km/L, L/100km ou MPG);
- Escolher entre a unidade métrica (km/h) ou imperial(mph) no velocímetro;
- Alterar a unidade de apresentação da pressão dos pneus (kg/cm2, bar ou psi).

Para conseguir aceder às informações de meteorologia e de localização terá de ativar o GPS no seu equipamento móvel.

Caso a bateria esteja demasiado fraca, o Noodoe poderá não iniciar. Deverá ligar o motor de forma a que carregue ou, caso o problema persista, deslocar-se a um concessionário Kymco.

6.8 Tecnologia KEYLESS

O comando do seu veículo está munido com a tecnologia "Keyless" permite o funcionamento do veículo sem a existência de uma chave. Em caso de perda do comando, o interruptor principal não poderá ser ativado. Em caso de perda dos comandos ou de não funcionamento, contacte o seu concessionário para averiguação ou requisição de novos comandos.

A tecnologia "Keyless" funciona através de ondas de rádio e o alcance poderá ser afetado pelos elementos em redor. O sensor tem um alcance de 3.5 metros, que podem ser afetados pelo estado da bateria, ruidos electromagnéticos, ondas de rádio, obstáculos metálicos, entre outros. A distância ideal de funcionamento, são os 1.5 metros em relação ao centro do veículo.

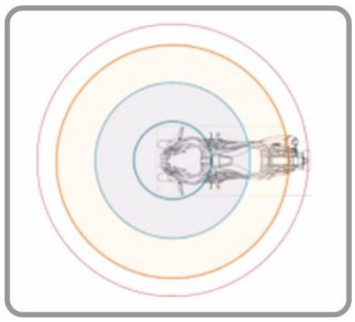

Após estacionar o veículo e antes de o abandonar, deverá pressionar o interruptor principal. O veículo irá emitir um longo sinal sonoro, irá desligar e a ação de bloqueio estará concluída. Para voltar a ligar o veículo deverá, com o comando dentro do raio de ação, pressionar o interruptor principal. O veículo irá emitir dois sinais sonoros curtos, o quadrante irá ligar e o motor poderá ser iniciado. Caso o comando tenha pouca bateria, deverá coloca-lo sobre o sensor de curto alcance e proceder da mesma forma.

Interruptor Principal

Sensor de Curto Alcance

6.9 Verificações gerais

6.9.1 Óleo do motor

Antes de circular, verifique sempre o nível de óleo do motor, bem como se existe alguma fuga. Se encontrar alguma fuga, contacte de imediato o seu concessionário.

Verificar o nível do óleo:

1. Apoie o veículo no descanso central (colocar o veículo inclinado pode levar a erros de verificação do nível).
2. Ligue o motor, deixe aquecer por alguns minutos e desligue-o.
3. Aguarde alguns minutos para deixar o óleo assentar, rode o tampão do óleo do motor *(ver página 32 Tabela manutenções)* no sentido contrário ao dos ponteiros do relógio e remova-o. Limpe a vareta do óleo e volte a colocá-la (sem rodar). Volte a retirar o tampão e verifique o nível de óleo na vareta.
4. Se o nível do óleo estiver baixo, adicione óleo até ao nível adequado.
5. Coloque a vareta e rode a tampa no sentido dos ponteiros do relógio para fechá-la.

O nível do óleo deve estar entre o limite máximo e o limite mínimo.

Nota: O óleo recomendado pela marca é 10W40.

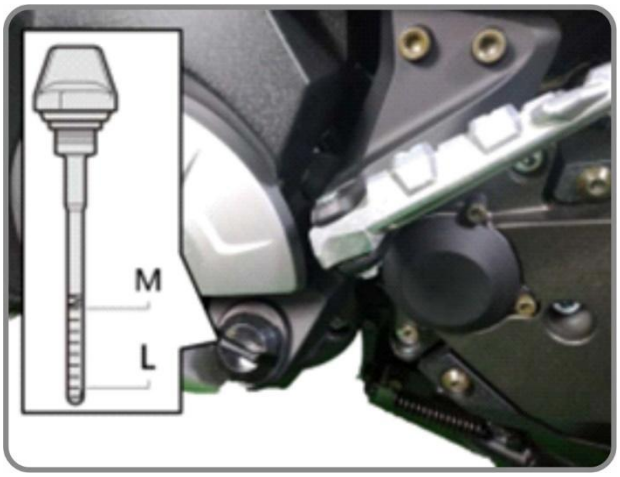

6.9.2 Filtro de ar

O filtro de ar deve ser mudado regularmente de acordo com o plano de manutenções, *(ver página 32 Tabela manutenções)*. O mesmo deve ser mudado com mais frequência caso circule regularmente em ambientes húmidos ou poeirentos.

Trocar o filtro do ar

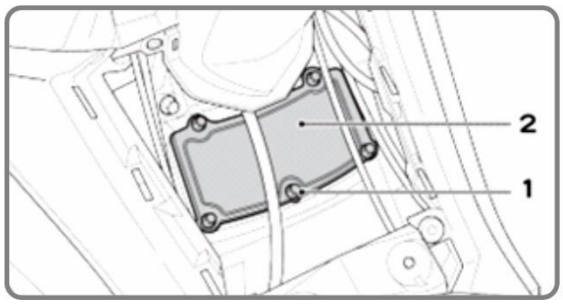

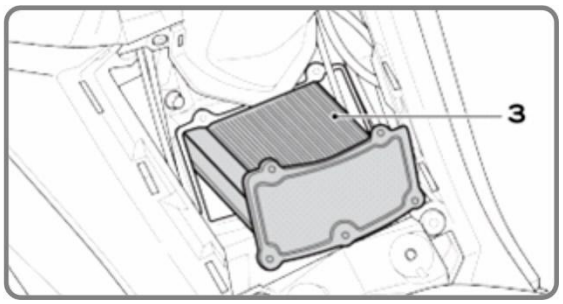

1 – Parafusos da tampa do filtro do ar

2 – Tampa do filtro do ar

3 – Filtro do ar

6.9.3 Folgas

Folga do punho acelerador

A folga do punho acelerador deve ser 3~5mm. Caso seja necessário ajustar, por favor contacte o seu concessionário.

Folga das manetes

As manetes de travão não têm folga. Caso verifique folga, contacte o seu concessionário.

Se sentir o travão demasiado solto e suave, isso indicará a presença de ar no sistema de travagem. Por favor, contacte o seu concessionário, uma vez que a presença de ar nos travões pode reduzir a capacidade de travagem e causar um acidente.

Pode ajustar a distância da manete em relação ao punho da seguinte forma:

1. Empurre a manete para a frente;
2. Rode o botão e selecione a distância pretendida;
3. Solte a manete e verifique a distância.

O travão de parque permite bloquear a roda traseira, de forma a prevenir qualquer acidente quando estacionado numa superficie inclinada. Ao deslocar a alavanca para a esquerda irá accionar o travão. Para destravar, desloque para a direita.

Atenção:

- Nunca utilize o travão de parque quando o veículo se encontra em movimento. O bloqueio da roda traseira pode resultar num acidente;
- Quando accionar o travar de parque, certifique-se que a roda está verdadeiramente bloqueada;
- Quando destravar, confirme que a roda está de facto livre de bloqueios.

6.9.4 Pneus e Travões

Pressão dos pneus

Verifique a pressão dos pneus regularmente. A pressão dos pneus adequada é fundamental para uma maior estabilidade e conforto do veículo e durabilidade dos pneus. Verifique e ajuste, se necessário, a pressão de ar dos pneus quando estiverem frios. Conduzir o veículo com a pressão incorreta pode levar a perda de controlo do mesmo, resultando em ferimentos ou até morte.

Ajuste a pressão dos pneus segundo a seguinte tabela:

Pressão dos pneus a frio	Kgf/cm^2	psi
Dianteiro	2.0	29
Traseiro	2.70	38

Profundidade do rasto

Verifique se a profundidade do rasto está dentro dos limites.

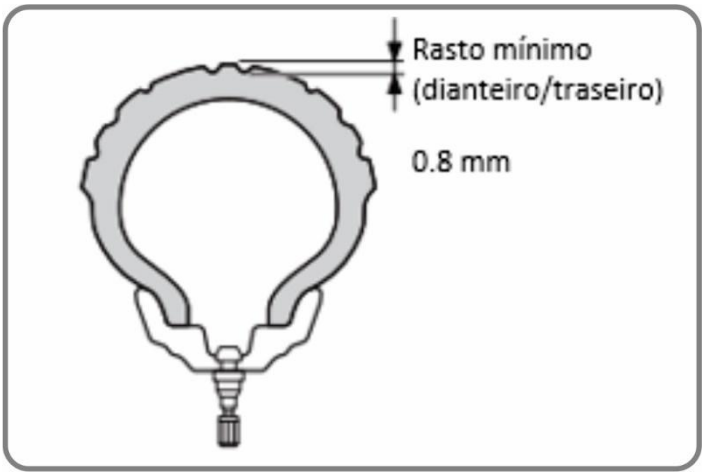

Pneus

Pneus aprovados para este veículo:

Pneu dianteiro: 110/70-13 | Pneu traseiro: 160/60-R15

Quando necessitar de substituir os pneus, por favor contacte o seu concessionário.

Pastilhas de travão

Verifique regularmente o desgaste das pastilhas de travão.

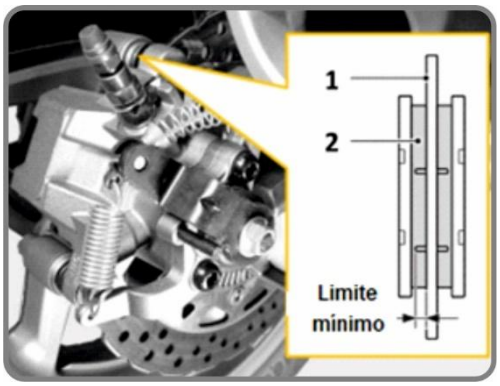

Os indicadores de desgaste das pastilhas de travão permitem verificar o desgaste sem desmontar o travão. Se o indicador quase tocar no disco do travão, entre em contacto com o seu concessionário para fazer a troca das pastilhas.

6.9.5 TPMS – Sensor de Pressão de Ar dos Pneus Eletrónico

O sistema de TPMS, ou o sensor de pressão de ar dos pneus eletrónico, consiste em 3 sensores (2 nas rodas dianteiras e 1 na roda traseira, instalados na válvula) que fazem a medição da pressão de cada pneu individualmente e enviam a informação para o quadrante de forma a estar disponível para o condutor consultar.

Quando o veículo estiver ligado (interruptor principal na posição “ON”), o indicador de aviso de pressão dos pneus irá ligar. Caso o símbolo se desligue automaticamente, a pressão dos pneus é normal, caso se mantenha ligado a pressão dos pneus poderá ser anormal:

Pneus Dianteiros: ≥3.2kgf/cm2 ou < 1.6kgf/cm2
Pneus Traseiros: ≥3.75kgf/cm2 ou < 1.65kgf/cm2

Caso a pressão esteja fora dos limites acima, o indicador de aviso irá manter-se ligado e deverá encher ou esvaziar o(s) pneus de acordo com a leitura. Adicionalmente ao indicador de aviso poderá estar visível no quadrante um dos seguintes erros:

Causa do Erro	Indicador de Aviso	Indicação no Quadrante	Observações	Atuação
Pressão baixa dos pneus	Indicador de aviso de pressão dos pneus ligado	PRESSURE LOW	Luz intermitente: acende durante 1 segundo e apaga-se por 0.5 segundos	Executar de acordo com a sequência de deteção dos erros
Pressão alta dos pneus	Indicador de aviso de pressão dos pneus ligado	PRESSURE HIGH		
Voltagem do sensor de pressão baixa	Indicador de aviso de pressão dos pneus ligado	SENSOR VOL. LOW		
Pressão a baixar rapidamente	Indicador de aviso de pressão dos pneus intermitente – rápido	P. FAST LEAKAGE		
Pressão a baixar gradualmente	Indicador de aviso de pressão dos pneus intermitente - lento	P. SLOW LEAKAGE		
Apresenta um valor inicial desajustado	Imagem vazia	UNPAIRING	Indicador ligado	
Sistema de TPMS não recebe sinal do sensor	Indicador ligado e “- -" no quadrante	- -	Luz intermitente: acende durante 1 segundo e apaga-se por 0.5 segundos	

Tenha em atenção:

• Não deverá remover o sensor ou esta funcionalidade irá deixar de funcionar

• Reajuste da posição do sensor: Não é necessário qualquer reajuste ou alteração de qualquer tipo à posição do TPMS quando um pneu ou uma jante é substituído

• Caso troque o sensor deve haver um reajuste à sua posição de forma a que continue a fazer a medição correta

• Quando substituir um pneu ou jante, os sensores deverão permanecer na ordem correta para distinguir os dianteiros do traseiro.

Consulte sempre o seu concessionário Kymco para mais informações sobre o funcionamento do TPMS.

6.9.6 Bateria

Este modelo está equipado com uma bateria selada e livre de manutenção.

Não existe a necessidade de verificação do eletrólito ou adicionar água destilada. Contudo, é necessário verificar se os cabos estão bem apertados nos bornes e, caso não estejam, apertá-los.

· Nunca tente remover as tampas da bateria ou irá danificar irremediavelmente a bateria.

· Quando a tensão diminui abaixo dos 12V ou quando está completamente descarregada, o motor não pode ser iniciado.

· Se sentir o motor de arranque com pouca capacidade de girar o motor, por favor, dirija-se ao seu concessionário para verificar o estado da bateria e do sistema de carga.

A bateria produz gases explosivos. Manter fora do alcance de faíscas, chamas, cigarros, etc. A bateria deve ser carregada num espaço ventilado.

Manter fora do alcance das crianças.

Localização da bateria

A bateria está localizada debaixo do banco, dentro do compartimento respectivo.

Carregar a bateria

Carregue regularmente a bateria para que esta não atinja nível de tensão baixo. Se o veículo estiver equipado com acessórios elétricos opcionais, a bateria irá descarregar mais rápido e / ou se circular pouco ou a baixas rotações.

Armazenamento da bateria

Caso pare o veículo por períodos prolongados, remova a bateria e mantenha-a carregada. Guarde-a num local fresco e seco e carregue-a pelo menos uma vez de 15 em 15 dias.

Antes de retirar a bateria, rode a chave para "off". Retire o cabo negativo (-) e depois o positivo (+).

Antes de voltar a instalar a bateria no veículo, carregue-a completamente.

Ao reinstalar, ligue o cabo positivo (+) em primeiro lugar e depois o negativo (-). Assegure-se de que as ligações estão bem feitas e cubra-as com as proteções em borracha.

6.9.7 Caixa de fusíveis

A caixa de fusíveis está localizada no compartimento da bateria.

Caso seja necessário fazer a troca de algum fusível, entre em contacto com o seu concessionário.

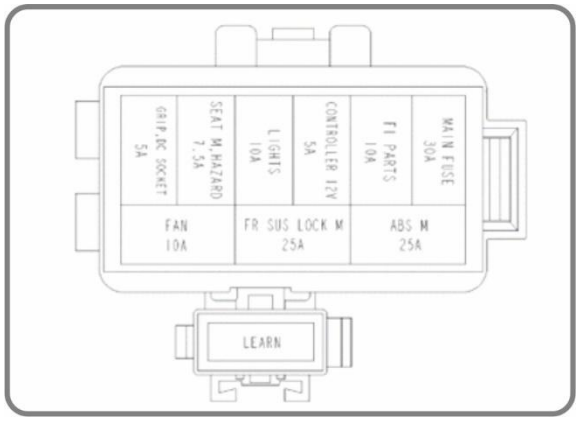

7. Manutenção

Para um funcionamento seguro do veículo é essencial uma manutenção adequada. Para o ajudar com a manutenção do seu veículo, este capítulo do manual fornece-lhe a tabela de manutenções, pela qual se deve guiar para manter o bom funcionamento do veículo.

A tabela de manutenções apresentada tem como base o funcionamento do veículo em condições normais. Se conduzir frequentemente o veículo em terrenos difíceis, as manutenções terão de ser mais regulares e completas.

As manutenções periódicas terão de ser executadas no seu concessionário e dentro dos períodos indicados. Para além de conhecimentos técnicos, o seu concessionário dispõe das ferramentas necessárias para realizar as manutenções. As manutenções devem ser registadas no Manual de Garantia e Manutenção e, quando solicitado, o manual terá de ser apresentado para propósitos de garantia.

PLANO DE MANUTENÇÃO
Pré-entrega: aos 0 km's
1ª Revisão: aos 1.000 km's ou 6 meses
Revisão Básica: aos 5.000 km's (e a cada 10.000 km's seguintes)
Revisão Geral: aos 10.000 km's (e a cada 10.000 km's seguintes)

7.1 Tabela de Manutenção

	Componente	Ação a realizar	Pré-entrega	Verifica. Diárias	1.000km	Básica 5.000km	Geral 10.000km	Básica 15.000km	Geral 20.000km	Periodicidade
Motor	**Óleo do motor**	Substituir o óleo e o filtro			x	x	x	x	x	A cada 5.000km
		Limpar e substituir o visor de nível de óleo (se necessário)			x	x	x		x	Todas revisões
		Verificar nível do óleo (informar utilizador)	x	x	x	x	x	x	x	Todas revisões
		Verificar radiador óleo e tubos de ligação (Caso Aplicável)	x		x	x	x	x	x	Todas revisões
	Válvulas	Verificar e ajustar a folga	A cada 40.000km							
		Inspeção visual - verificar desgaste árvore de cames			x	x	x	x	x	Todas revisões
	Sistema de gestão de motor	Inspecionar ferramenta de diagnóstico dos injetores					x		x	A cada 10.000km
		Inspecionar válvula PCV				x	x	x	x	Todas revisões
		inspecionar válvula de controlo de ralenti					x		x	A cada 10.000km
		Inspecionar sensor de temperatura do líquido de refrigeração do motor				x	x	x	x	Todas revisões
		Inspecionar sensor de temperatura e pressão do ar				x	x	x	x	Todas revisões
		Inspecionar bobina de ignição				x	x	x	x	Todas revisões
Sistema de Admissão	**Filtro de ar**	Verificar / limpar / lubrificar	x	x	x	x	x	x	x	Todas revisões
		Substituir filtro					x		x	A cada 10.000km
		Caixa do filtro: verificar / limpar			x	x	x	x	x	Todas revisões
		Tubagens: verificar	x		x	x	x	x	x	Todas revisões
	Tubos	Verificar abraçadeiras e possíveis danos nos tubos combustível	x		x		x		x	A cada 10.000km
		Verificar se há obstruções nos tubos ventilação e purga	x		x		x		x	A cada 10.000km
	Depósito de combustível	Verificar respiro do depósito combustível e sistema de EVAP			x	x	x	x	x	Todas revisões
		Verificar estado e eventuais danos: tampão e depósitos	x		x	x	x	x	x	Todas revisões
	Filtro de combustível	Substituir			x		x		x	A cada 10.000km
	Vela ignição	Substituir							x	A cada 20.000km
	Sistema de injeção	Inspecionar circuito de ignição e ECU					x		x	A cada 10.000km
		Corpo de Injeção: Limpar e Sincronizar					x		x	A cada 10.000km
	Cabo acelerador	Funcionamento suave	x		x	x	x	x	x	Todas revisões
		Lubrificação (optar pelas marcas recomendadas)			x	x	x	x	x	Todas revisões
		Verificar e ajustar a folga da manete do acelerador	x			x	x	x	x	Todas revisões
		Verificar estado da cana do acelerador							x	A cada 20.000km

	Componente	Ação a realizar	Pré-entrega	Verifica. Diárias	1.000km	Básica 5.000km	Geral 10.000km	Básica 15.000km	Geral 20.000km	Periodicidade
Transmissão	CVT	Inspecionar, limpar e lubrificar			x	x	x	x	x	A cada 10.000km
		Substituir filtro de CVT					x		x	A cada 10.000km
		Verificar Binário de Aperto			x	x	x	x	x	Todas revisões
		Correia, Roletos, guias, maxilas, cubo, rolamentos e vedantes	Inspecionar a cada 5000km, substituir a cada 20000km ou sempre que se justifique							
		Alinhamento CVT primário - CVT secundário			x	x	x	x	x	Todas revisões
	Correia	Trocar correia de transmissão exterior							x	A cada 20.000km
		Inspecionar correia do CVT				x	x	x	x	Todas revisões
Chassis	Quadro	Verificar se há deterioração de partes do quadro e soldas	x		x	x	x	x	x	Todas revisões
		Verificar aperto de parafusos, porcas e similares	x		x	x	x	x	x	Todas revisões
	Carenagens superficiais	Verificar o estado / reapertar ou substituir em caso de dano	x		x	x	x	x	x	Todas revisões
	Descanso central e lateral	Verificar o funcionamento / confirmar apertos/ lubrificar	x	x	x	x	x	x	x	Todas revisões
	Escape	Verificar o aperto do coletor e linha de escape	x		x	x	x	x	x	Todas revisões
		Verificar o estado das proteções às peças envolventes ao escape	x		x	x	x	x	x	Todas revisões
		Inspecionar sensor O2				x	x	x	x	Todas revisões
		Inspecionar conversor catalitico				x	x	x	x	Todas revisões
	Sistema de refrigeração (líquida)	Verificar nível do fluído de refrigeração	x	x	x	x	x	x	x	Todas revisões
		Verificar o aperto dos tubos do radiador	x		x	x	x	x	x	Todas revisões
		Verificar a presença de sujidade e danos no radiador	x		x	x	x	x	x	Todas revisões
		Mudar fluído de refrigeração	x				x		x	A cada 10.000km
	Sistema de refrigeração (ar)	Lavagem das paredes do cilindro e componentes de passagem de ar para o motor			x	x	x	x	x	Todas revisões
	Direção	Verificar bom funcionamento da direção	x	x	x	x	x	x	x	Todas revisões
		Verificar / Lubrificar os rolamentos de direção			x	x	x	x	x	Todas revisões
	Amortecedores	Verificar danos do veio			x	x	x	x	x	Todas revisões
		Verificar o funcionamento e a presença de fugas			x	x	x	x	x	Todas revisões
		Verificar possíveis danos nas molas			x	x	x	x	x	Todas revisões
		Verificar o desgaste dos pontos de fixação			x	x	x	x	x	Todas revisões
	Pneus	Verificar estado	x	x	x	x	x	x	x	Todas revisões
		Verificar profundidade de perfil		x	x	x	x	x	x	Todas revisões
		Verificar a pressão	x	x	x	x	x	x	x	Todas revisões

	Componente	Ação a realizar	Pré-entrega	Verifica. Diárias	1.000km	Básica 5.000km	Geral 10.000km	Básica 15.000km	Geral 20.000km	Periodicidade
	Jantes	Verificar estado	x		x	x	x	x	x	Todas revisões
		Verificar o binário de aperto das fêmeas da roda	x		x	x	x	x	x	Todas revisões
	Casquilhos e sinoblocos	Verificar folgas			x	x	x	x	x	Todas revisões
		Verificar o nível de deterioração das borrachas			x	x	x	x	x	Todas revisões
	Rolamentos de rodas	Verificar o desgaste e a folga. Lubrificar.			x	x	x	x	x	Todas revisões
Sistema Travagem	**Travão serviço hidráulico**	Verificar / ajustar folga da manete	x	x	x	x	x	x	x	Todas revisões
		Verificar linhas travão: bomba de travão e pinça travão para deteção de fugas ou danos	x		x	x	x	x	x	Todas revisões
		Verificar o nível e a qualidade do óleo de travão	x	x	x	x	x	x	x	Todas revisões
		Substituir óleo de travão							x	A cada 10.000km
	Pastilhas e discos	Verificar a espessura de pastilhas de travões (serviço e estacionamento) e substituir quando necessário		x	x	x	x	x	x	Todas revisões
		Verificar o desgaste dos discos de travão e substituir se necessário			x	x	x	x	x	Todas revisões
		Confirmar apertos dos componentes	x		x	x	x	x	x	Todas revisões
	ABS	Inspecionar sensor de ABS			x	x	x	x	x	Todas revisões
	Pinça de travão/ Bb. principal trás e frt.	Confirmar apertos dos componentes	x		x	x	x	x	x	Todas revisões
		Verificar o desgaste, (vedantes, retentores, o'rings, borrachas) e substituir se necessário			x	x	x	x	x	Todas revisões
Siste. Elétrico / Eletrónico	**Iluminação**	Verificar toda a iluminação do veículo	x	x	x	x	x	x	x	Todas revisões
		Ajustar os máximos e os médios	x		x	x	x	x	x	Todas revisões
	Velocímetro	Verificar correto funcionamento	x		x	x	x	x	x	Todas revisões
	Luzes de aviso	Verificar se todas funcionam	x	x	x	x	x	x	x	Todas revisões
	Interruptor	Verificar a suavidade e desempenho de interruptores, alavancas e botões	x		x	x	x	x	x	Todas revisões

	Componente	Ação a realizar	Pré-entrega	Verifica. Diárias	1.000km	Básica 5.000km	Geral 10.000km	Básica 15.000km	Geral 20.000km	Periodicidade
Sistema elétrico / eletrónico	**Espelhos retrovisores**	Verificar apertos	x		x	x	x	x	x	Todas revisões
	Punhos	Ajustar, verificar desgaste ou danos	x		x	x	x	x	x	Todas revisões
	Buzina	Verificar o funcionamento	x		x	x	x	x	x	Todas revisões
	Cablagem	Manutenção e verificação das ligações (utilizar spray anti-humidades se necessário)	Sempre que se justifique							
		Verificar correta passagem dos fios								
	Bateria	Verificar / limpar os bornes da bateria	x		x	x	x	x	x	Todas revisões
	Fusíveis	Verificar os fusíveis	x		x	x	x	x	x	Todas revisões
		Verificar os fusíveis sobressalentes e acrescentar se necessário	x		x	x	x	x	x	Todas revisões
Geral	**Verificações finais e document.**	Test drive (potência do motor, desempenho travagem, ruídos, ...)	x		x	x	x	x	x	Todas revisões
		Limpar o veículo	x	x	x	x	x	x	x	Todas revisões
		Registo no manual de manutenção e garantia	x	Todas as manutenções preventivas e corretivas						
	Preparação	Descrição / explicação do plano manutenção ao cliente (Kms / data)	x		x	x	x	x	x	Todas revisões
		Verificar características do veículo (VIN, Nr. Motor)	x							
		Confirmar documentação								

8. Cuidados com o Veículo

8.1 Sistema de combustível

Atenção: Nunca atestar o depósito até ao topo!

Devido à legislação em vigor, nomeadamente a partir da norma Euro 5, os vapores de combustível existentes dentro do depósito de combustível não podem ser libertados diretamente para a atmosfera.

Para evitar que isso aconteça, o veículo está equipado com o sistema EVAP em que os vapores de combustível são canalizados para o canister, que através de carvão ativo os irá filtrar.

A linha do canister tem início no topo do depósito e não poderá ser contaminada por combustível; caso seja contaminada, o carvão ativo existente no canister ficará saturado, deixando de cumprir a sua função e o canister terá que ser substituído.

Caso a linha do canister fique obstruída ou contaminada poderá ocorrer uma das seguintes situações:

Barulho anormal da bomba de gasolina;

Avaria da bomba de gasolina;

Danos no deposito por sucção.

8.2 Períodos de paragem prolongados

Quando o veículo não for utilizado por um longo período de tempo deve ser armazenado de forma adequada:

- Limpe o veículo.

- Remova a bateria e carregue-a totalmente. Guarde-a num local fresco e seco e carregue-a pelo menos uma vez de 15 em 15 dias.

- Coloque lubrificante adequado nos cabos, pedais, descanso central e lateral.

- Coloque lubrificante protetor nos componentes cromados.

- Armazene o veículo num local seco e coloque-o no descanso central ou suporte apropriado para que o seu peso não seja suportado pelos pneus – corrija a pressão de ar do pneu e evite que a borracha dos pneus fique seca e quebradiça, aplicando um lubrificante adequado, mas primeiro limpe cuidadosamente. Não armazene o veículo ou os pneus num local quente por longos períodos de tempo.

- Tape a saída do escape para evitar entrada de humidade.

- Proteja o veículo com uma cobertura adequada e coloque-o num local com poucas alterações de temperatura e sem humidade. Afaste-o da luz direta do sol.

Depois de paragens por períodos prolongados

Depois de limpar o seu veículo, instale a bateria e coloque combustível, faça uma verificação geral ao estado do seu veículo e teste-o a velocidades moderadas.

8.3 Depois de paragens por períodos de paragem prolongados

Depois de limpar o seu veículo, instale a bateria e coloque combustível, faça uma verificação geral ao estado do seu veículo e teste-o a velocidades moderadas.

8.4 Limpeza do veículo

Limpezas regulares irão ajudar a manter o funcionamento e estética do veículo, sendo também uma forma de evitar o aparecimento de pontos de corrosão. Componentes enferrujados influenciam negativamente o aspeto geral do seu veículo e um cuidado frequente e adequado não só vai ao encontro dos termos da garantia, como também influencia na manutenção de um bom aspeto o seu veículo, aumentando o tempo de vida e otimizando o desempenho.

Deve ter sempre em consideração:

- O motor e o escape do veículo deverão estar frios antes de iniciar uma lavagem;

- Nunca utilize produtos ou materiais abrasivos tais como: solventes, produtos químicos pesados, desengordurantes, produtos com amónio, limpa vidros, entre outros. Não utilize escovas ou malhas de aço, esfregões ou qualquer outra escova ou utensilio abrasivo;

- Devem ser utilizados produtos de limpeza específicos para preservação dos componentes:

  - Pinturas mate: utilize um detergente neutro e água ou, em alternativa, produtos de limpeza específicos para pinturas mate. Tenha em atenção que a pintura mate poderá ser danificada caso seja excessivamente esfregada;

  - Plásticos: após limpar, utilize um pano macio para secar cuidadosamente os componentes plásticos do seu veículo. Após devidamente seco, utilize sempre produtos apropriados para a limpeza e/ou polimento dos plásticos não pintados;

- Cromados e Alumínios: Nos elementos cromados e de alumínio não revestido deve ser utilizado um detergente neutro e um spray para polimento de cromados e alumínios. As jantes de alumínio, sejam ou não pintadas, podem ser limpas com um produto específico sem ácido para jantes;

- Pele, vinil e borracha: Deve ter especial atenção aos componentes em pele visto que se poderão deteriorar mais rápido quando não são tratados devidamente. Utilize um produto para limpeza e tratamento de peles e acessórios em pele. Lavar com água e detergente irá danificá-los e reduzir a sua longevidade. Os componentes em vinil poderão ser limpos juntamente com o restante veículo, e depois aplicado um tratamento para vinis. Nas laterais dos pneus e os outros elementos em borracha deve ser aplicado um protetor de borrachas para prolongar a sua durabilidade.

- O veículo deve ser limpo regularmente e com maior atenção após ter circulado em ambientes corrosivos ou salinos (neste caso, não utilizar água quente, uma vez que esta aumenta a ação corrosiva do sal e aplicar um spray anti corrosão em todas as superfícies metálicas).

- Devem ser utilizados produtos de limpeza específicos para preservação dos componentes. Atenção: Não limpe o veículo com vapor ou com máquina de pressão de água. Tais máquinas podem danificar as carenagens, sistema de travagem e o sistema elétrico;

- Isole o escape e o canhão de ignição antes de lavar de forma a não entrar água;

- Utilize uma esponja macia, água fria e um detergente suave e neutro e evite produtos abrasivos. Após a lavagem, passe água para eliminar quaisquer resíduos. Se o detergente não for completamente removido, pode originar corrosão em alguns componentes, bem como danificar os plásticos;

- Seque o veículo com um pano macio ou camurça para prevenir manchas de água ou aparecimento de corrosão. Ao secar verifique a existência danos na pintura e repare-os imediatamente. A existência de riscos, fissuras, lascas, ou outros danos na pintura do seu veículo cria um ponto de corrosão que se pode alastrar, diminuindo consideravelmente a longevidade do veículo;

- Faça sempre um teste aos travões após a limpeza e antes de circular.

Consulte sempre o seu concessionário para esclarecer qualquer questão relativa à limpeza e manutenção do seu veículo. Utilize sempre produtos específicos e aconselhados pela marca para cada elemento do seu veículo.

9. Garantia

9.1 Período de garantia

A marca oferece uma garantia limitada sobre todos os componentes do seu veículo contra defeitos de material ou mão de obra. Os produtos possuem 36 meses de garantia de utilização do veículo. A garantia, que tem início no dia de levantamento do veículo no concessionário, cobre o custo das peças e mão-de-obra da reparação ou substituição das peças com defeito. Esta garantia é transferível para outra pessoa durante o período de vigência. Para alteração dos dados de proprietário basta dirigir-se ao seu concessionário. Tal transferência não estenderá o prazo original da garantia.

9.2 Ativação da garantia

No momento da compra do veículo deve ser feita a ativação do período de garantia do veículo. A partir do momento em que a marca receba os dados, o veículo terá 36 meses de garantia.

9.3 Exclusões de garantia

O seguinte não está abrangido sobre qualquer tipo de garantia:

1. Desgaste normal do material.
2. Manutenção periódica.
3. Danos causados por falta de manutenções e falta de cuidados no manuseamento e armazenamento do veículo.
4. Danos resultantes da remoção de peças, reparações e manutenções incorretas, utilização de peças não aprovadas pela marca ou manutenções em oficinas fora da rede de concessionários autorizados ou reparadores independentes.
5. Danos causados por utilização anormal ou abusiva, negligência ou operação do veículo de maneira inconsistente com o recomendado neste manual.
6. Danos causados por acidentes, imersão do veículo, fogo, roubo, vandalismo ou qualquer força maior.
7. Condução com combustíveis, óleos ou lubrificantes não indicados para este veículo.
8. Oxidação ou corrosão resultantes da utilização em ambientes salinos ou de materiais corrosivo, assim como falta dos cuidados diários por parte do proprietário
9. Danos provocados por corridas ou qualquer outra atividade de competição.
10. Danos resultantes de alterações feitas ao veículo que interfiram com o seu funcionamento, desempenho e durabilidade, ou o veículo alterado de forma a modificar a sua finalidade.

A garantia exclui qualquer tipo de falhas que não sejam causadas por defeitos no material ou de fabrico. Na garantia não estão cobertos componentes consumíveis, de desgaste geral, peças expostas a superfícies de fricção, tensões, condições ambientais e/ou contaminação e utilizadas para fins diferentes daqueles para os quais foram concebidas. Na listagem de componentes não abrangido pela garantia constam, entre outros, ou seguintes:

• Baterias • Filtros • Rolamentos • Superfícies com e sem acabamento • Componentes de travagem • Lâmpadas • Casquilhos • Componentes/fluidos hidráulicos • Componentes corpo acelerador • Lubrificantes • Disjuntores / fusíveis • Vedantes • Embraiagem e componentes • Componentes do banco • Líquidos de refrigeração • Velas • Correias • Componentes da direção • Componentes eletrónicos • Componentes da suspensão • Componentes do motor • Jantes e pneus

A garantia não cobre perdas ou despesas pessoais, incluindo, quilometragem, custos de transporte, hotéis, refeições, taxas de envio ou de manuseamento, recolhas ou entregas de produto, veículo de substituição, tempo de imobilização do veículo, perda de lucros, perda de tempo de férias ou tempo pessoal.

Atenção: Consultar o Manual de Garantia e Manutenção, onde estão descritas detalhadamente todas as condições de garantia do veículo.

[V2025-0702]

Importador:

MULTIMOTO MOTOR PORTUGAL, SA

OLIVEIRA DE AZEMÉIS

256 000 200 | info@multimoto.pt